VALABIL
de la
17. IUL 2006

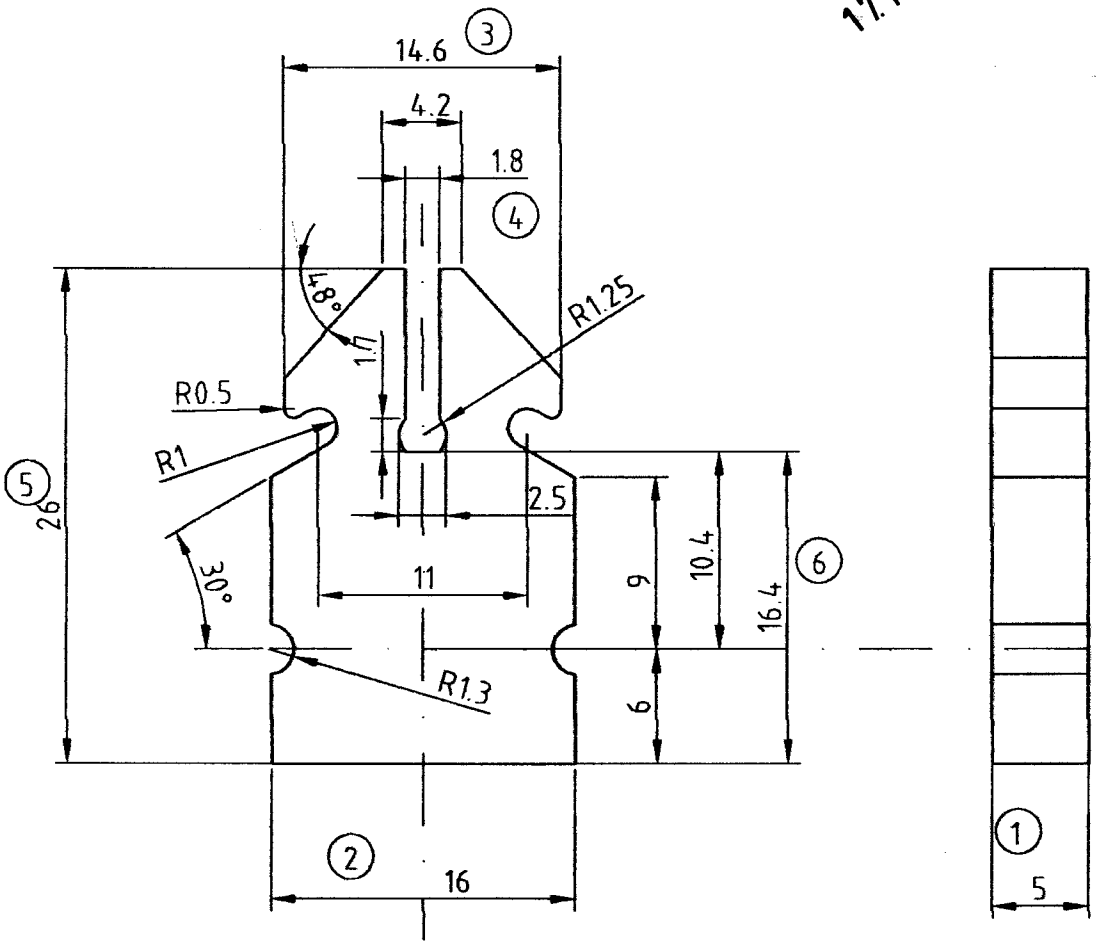

Tolerante generale conform DIN 40680

Proiectat	ing.KelemenG.	Material: C221	7092-000	
Verificat	singHejjaM		Inlocuieste desen nr.	
Aprobat	sing.Vargha L.	Masa	Nr. inventar.	
SC EL-CO SA TG. SECUIESC		Scara	CORP STEATIT	
		Data 12.06.06	DWG04	